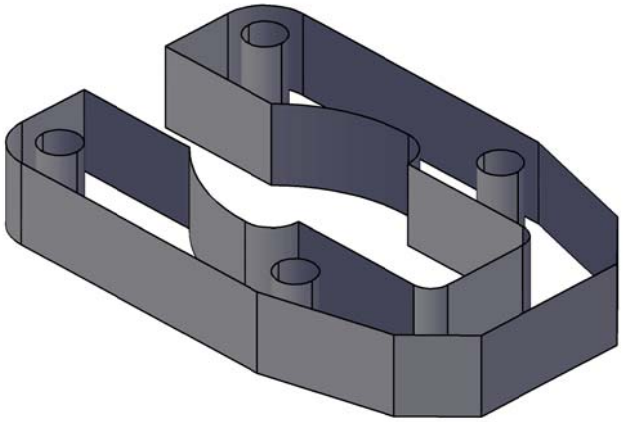

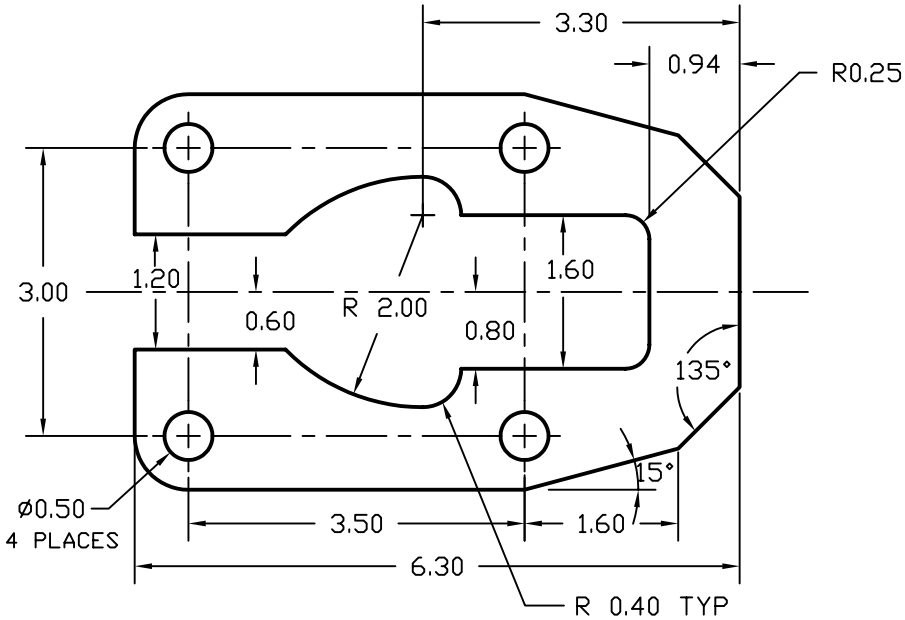

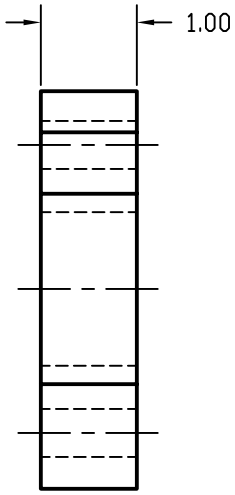

LATCH PLATE	
LOGO	
CONCEPTEUR	
APPROUVÉ PAR	
CONTRAT NO	
VERIFIÉ PAR	
DESINÉ PAR	
DATE	
ÉCHELLE 1 : 2	
PLAN NO 1 / 1	CONTRAT NO